FEUCHT

Antriebstechnik

Zentrischspanner

FZS-01-65

NEU!

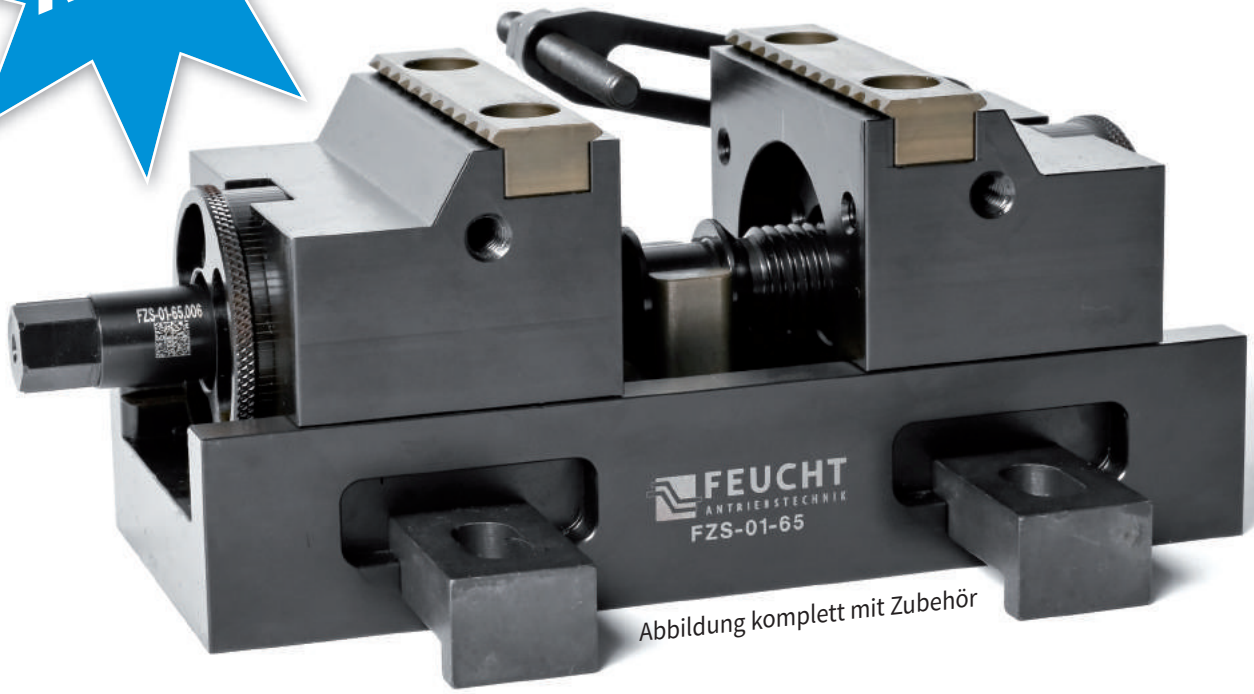

Abbildung komplett mit Zubehör

- **Backenbreite 65 mm**
- **Spannlänge max. 116 mm**
- **Beidseitige Backenfeinverstellung**
  (Dadurch wird es ermöglicht bei aufgespanntem Schraubstock die Backenposition auf beiden Seiten einzustellen)
- **Vielfältiges Backenprogramm**
  (siehe Rückseite)
- **Ideal für die 5-Achs Bearbeitung**
- **Aufgrund der Backenfeinverstellung ist der Spanner ideal geeignet für automatisierbare Wechselpaletten**
- **Geeignet für Roh- und Fertigteile**

395,-
zuzügl. Mwst.

Feucht GmbH
Gewerbestraße 3
72813 St. Johann-Upfingen
Telefon 07122/82590-0
Telefax 07122/82590-55
info@feucht-antriebstechnik.de
www.feucht-antriebstechnik.de

Lieferumfang incl. Standard-Gripbacken, ohne Anschlag und Pratzen

Spannpratze

Set á 4 Stück
kurz vergütet

FZS-01-65-023

35,- Euro

Spannpratze

Set á 4 Stück
lang vergütet

FZS-01-65-022

40,- Euro

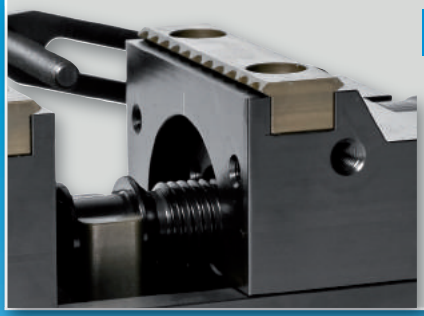

Gripbacke-Satz

Standard
Werkzeugstahl
gehärtet

FZS-01-65-004

45,- Euro

Gripbacke-Satz

einreihig flach
Werkzeugstahl
gehärtet

FZS-01-65-028

48,- Euro

Gripbacke-Satz

zweireihig
Werkzeugstahl
gehärtet

FZS-01-65-024

50,- Euro

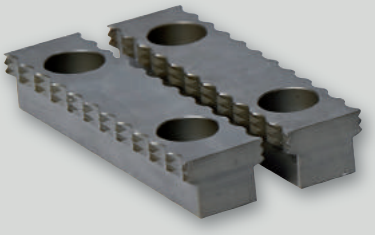

Backensatz

dreireihig
Werkzeugstahl
gehärtet

FZS-01-65-026

55,- Euro

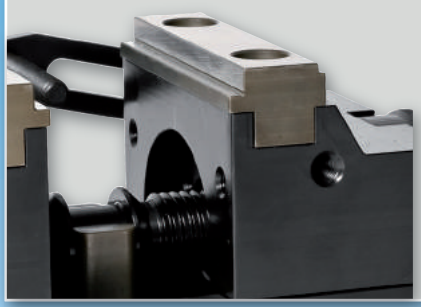

Backensatz

Werkzeugstahl
gehärtet und ge-
schliffen, zweistufig

FZS-01-65-018

80,- Euro

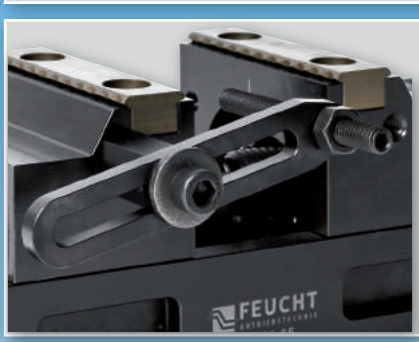

Anschlag-Set

komplett

FZS-01-65-100

30,- Euro

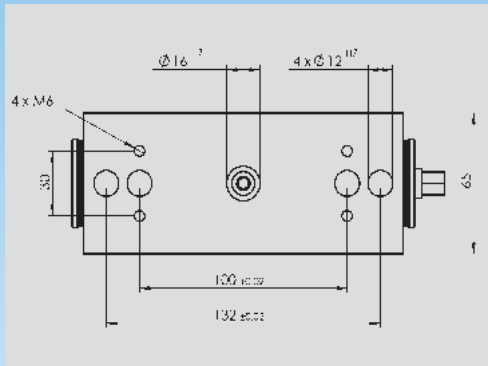

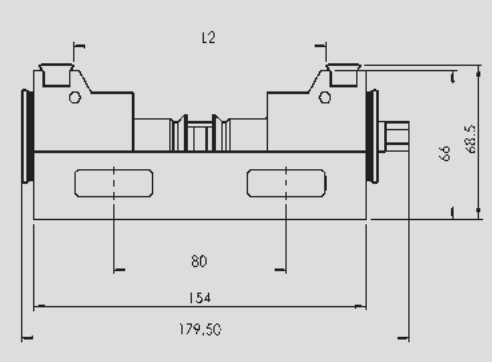

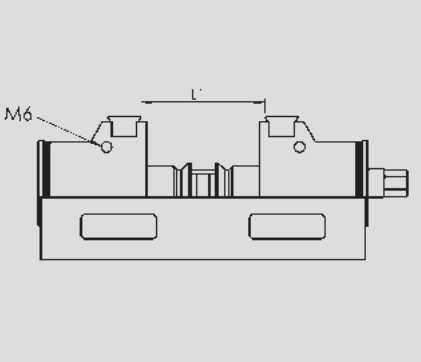

Spannbereich

L1 min.	5mm
L1 max.	66mm
L2 min.	57mm
L2 max.	116mm

Preise zuzüglich der gesetzl. MwSt.

Vertrieb